Разборные разделители сред РСМ-5319, 5320, 5321, 5322

Раздел: Разделители сред мембранные (РСМ)

Применяется в системах автоматизации для исключения попадания рабочей среды во внутреннюю полость измерительного прибора. Например, когда рабочая среда содержит в себе крупные загрязняющие частицы, склонна к кристаллизации либо имеет агрессивные свойства.

- Аналоги советских разделителей серии РМ-5319,-5320,-5321,-5322
- Диапазон рабочих давлений -0,1…60 МПа
- Диапазон рабочих температур от -40 до +200ºС
- Подключение к процессу
  - резьбовое для РСМ-5319,-5321 (М20х15; G½; K½; ½NPT)
  - фланцевое для РСМ-5320,-5322

ТУ 4212-001-59541470-2008

№ п.п	Параметры	РСМ-5319	РСМ-5320	РСМ-5321	РСМ-5322
1	Диаметр фланца D, мм	Ø145	Ø145	Ø98	Ø98
2	Диаметр по центрам отверстий D0, мм	Ø125	Ø125	Ø74	Ø74

№ п.п	Параметры	РСМ-5319	РСМ-5320	РСМ-5321	РСМ-5322
3	Посадочный диаметр Dp, мм	-	Ø112	-	Ø36
4	Внутренний диаметр Dv, мм	-	Ø106,7	-	Ø54
5	Диаметр Db/ число болтов, мм	M10x1,5/8	M10x1,5/8	M14x1,5/8	M14x1,5/8
6	Размер под ключ S1/S2	27			
7	Высота, мм	110 (H1)	60 (H)	130(H1)	80(H)
8	Масса прибора, кг	3,6	2,1	2,7	1,8

Габаритные размеры РСМ-5319

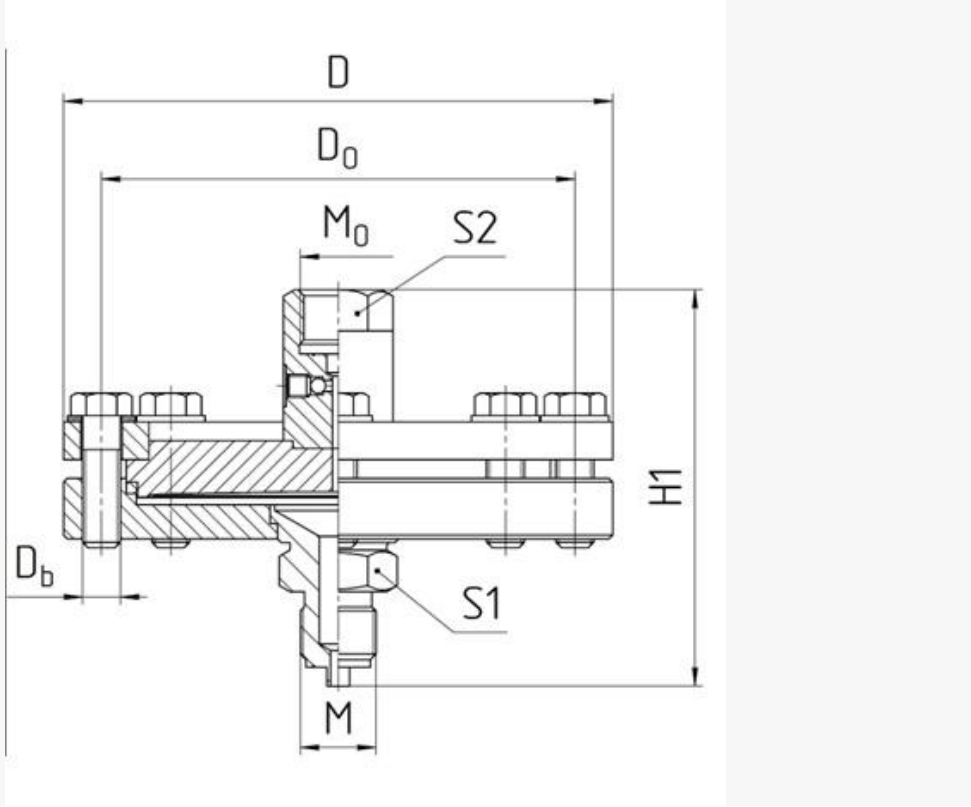

Габаритные размеры РСМ-5320

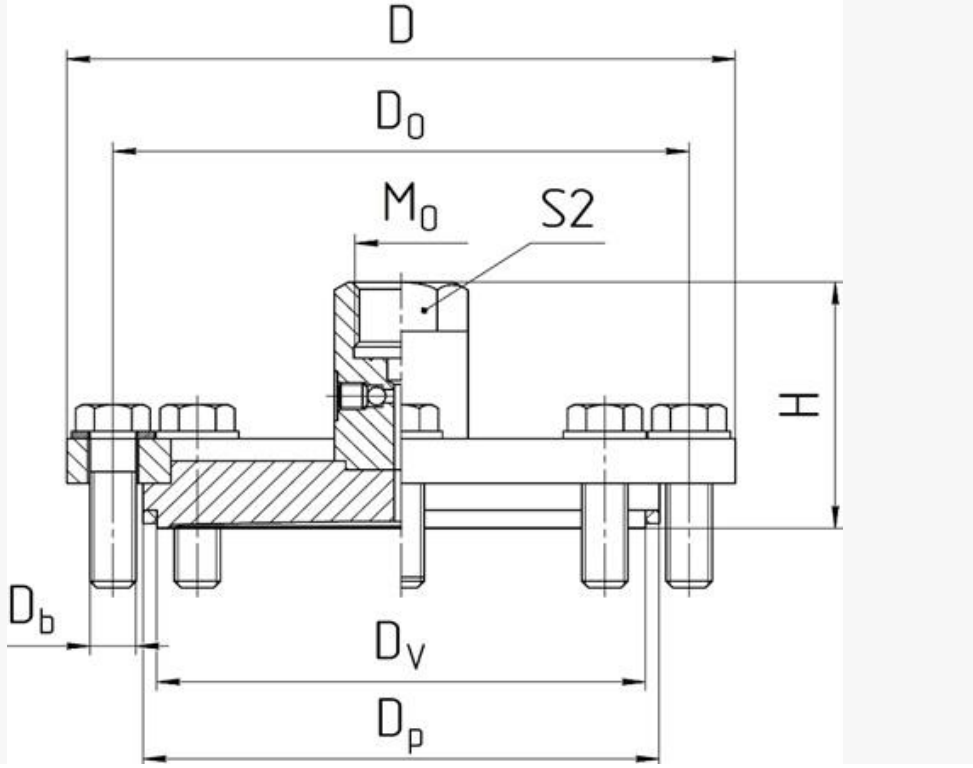

Габаритные размеры РСМ-5321

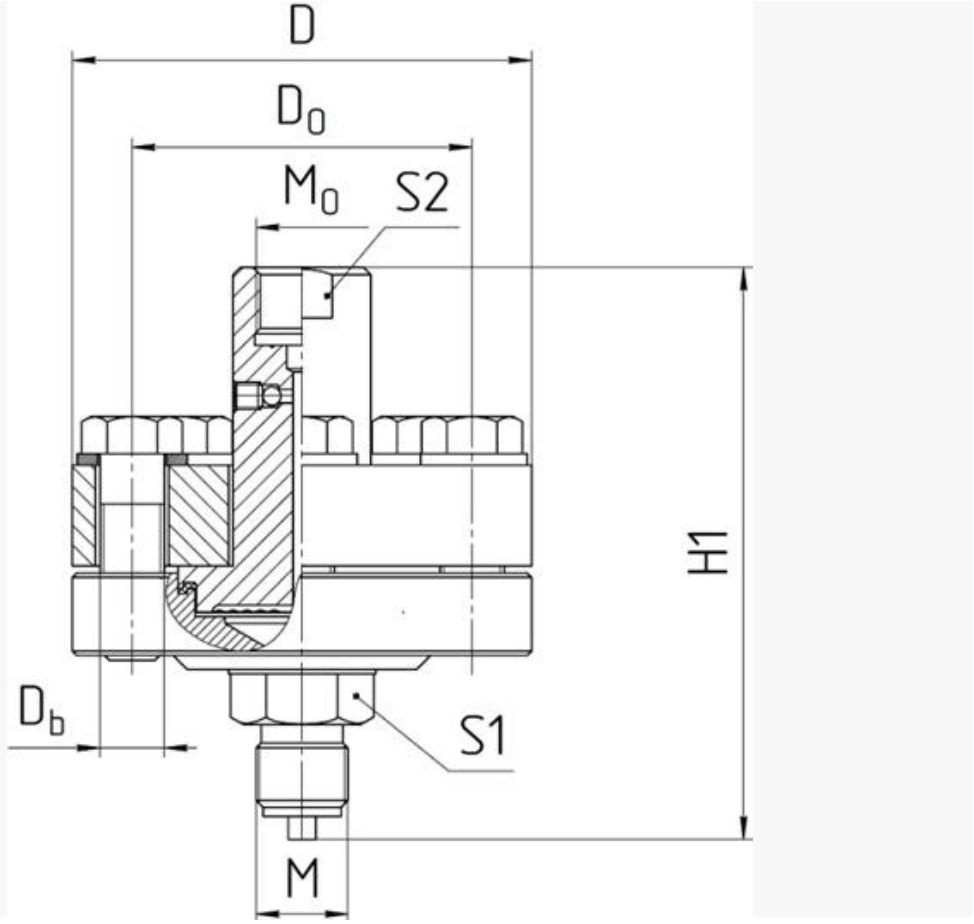

Габаритные размеры РСМ-5322

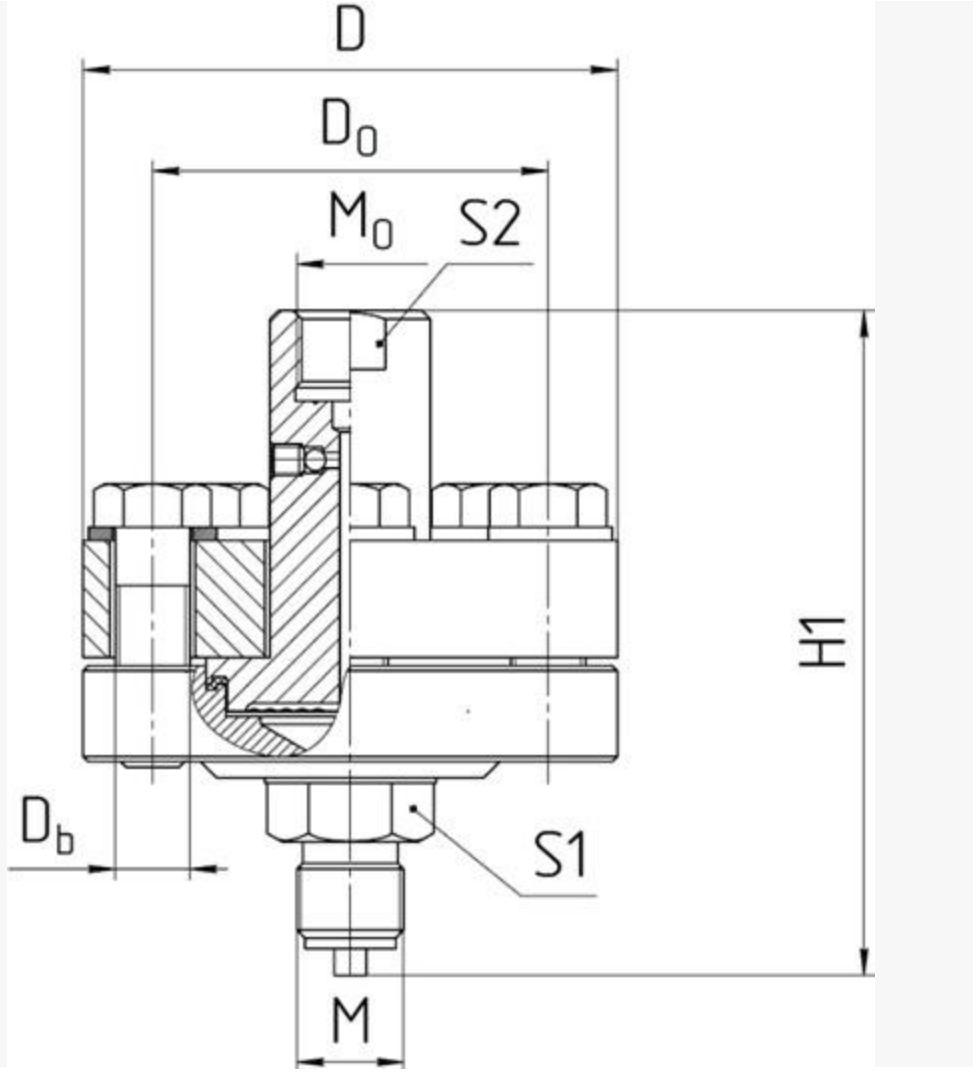
D
D0
M0
S2
H1
Db
S1
M